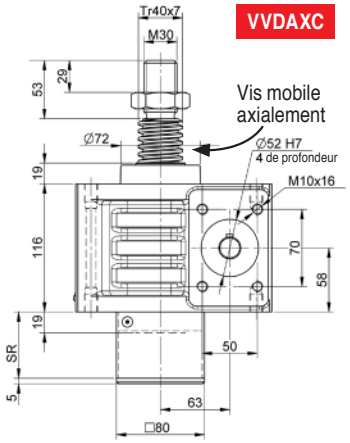

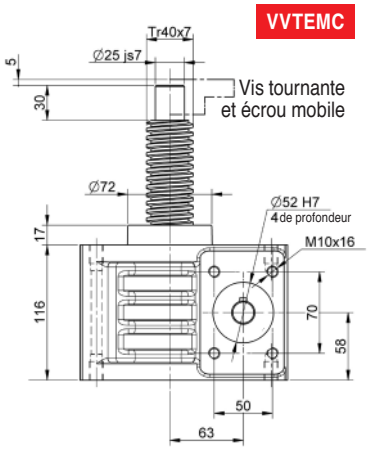

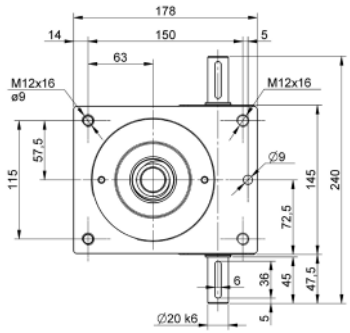

VIS TRAPÉZOÏDALE

TR 40 x 7

Démultiplication

N : normale = 7 : 1
L : lente = 28 : 1

Désignation

VVDAXC/(VVTEMC) - 50N/L- course

Ex.: VVDAXC - 50N - 200

Précisez les accessoires souhaités

ACCESSOIRES POUR SÉRIE VVTEMC

PIVOT CARDAN — EC50 CAB

pour écrou

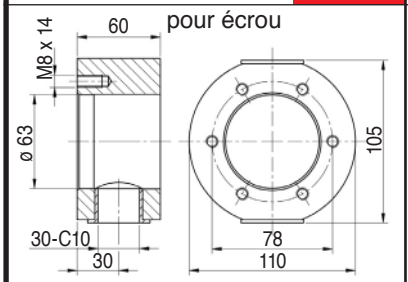

ÉCROU MOBILE — EC50 ETRF

pour vis tournante

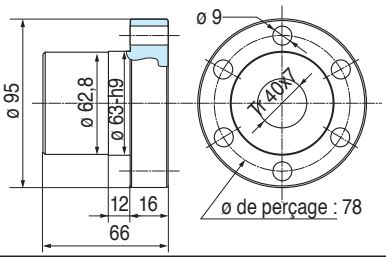

VIS TRAPÉZOÏDALE — EC50 VT EM

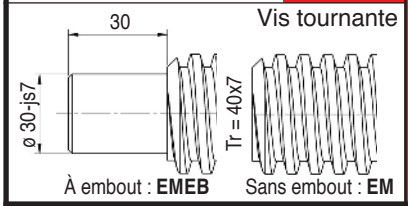

PRUD'HOMME transmissions

25 chemin d'Aubervilliers - F-93203 SAINT-DENIS Cedex
Tél. 01 48 11 46 00 - Fax 01 48 34 49 49
www.prudhomme-trans.com
info@prudhomme-trans.com

ACCESSOIRES POUR SÉRIE VVDAXC

VIS TRAPÉZOÏDALE — EC50 VT AX

(à déplacement axial)

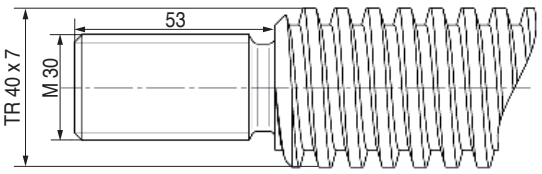

EMBOUT (pour vis ci-dessus) — EC50 PF

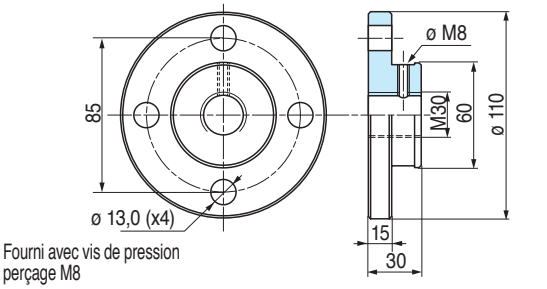

Fourni avec vis de pression perçage M8

FOURCHE — EC50 AFK

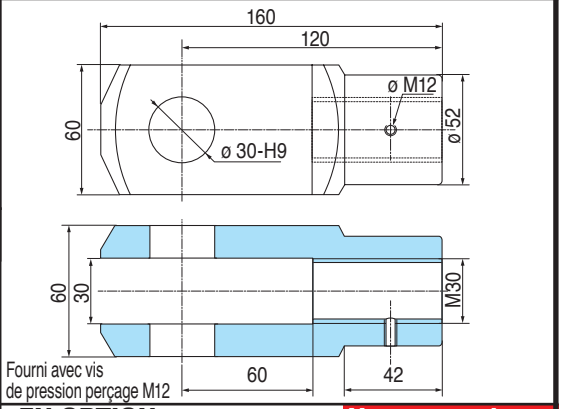

Fourni avec vis de pression perçage M12

EN OPTION — Nous consulter :

Vis trapézoïdale à double pas

Vis en acier inoxydable

Vis avec traitement de surface

TUBE CARRÉ — EC50 TP

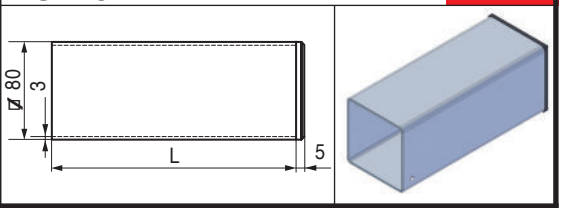

ACCESSOIRES POUR SÉRIE VVDAXC & VVTEMC

SUPPORT CARDAN — EC50 CA

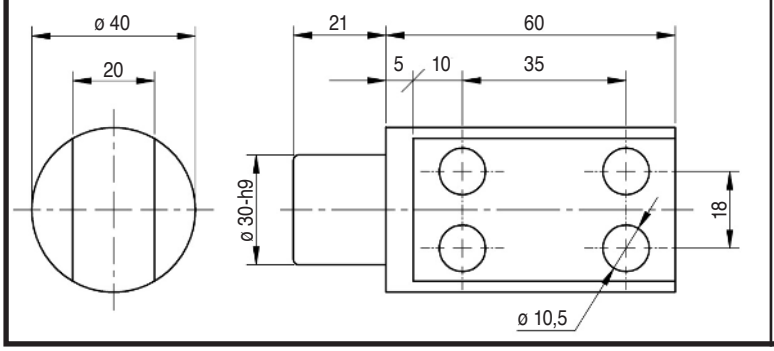
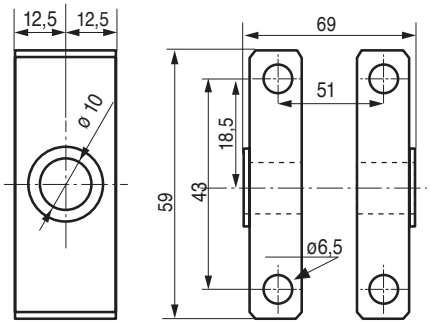
PLAQUES DE FIXATION — EC50 CAC